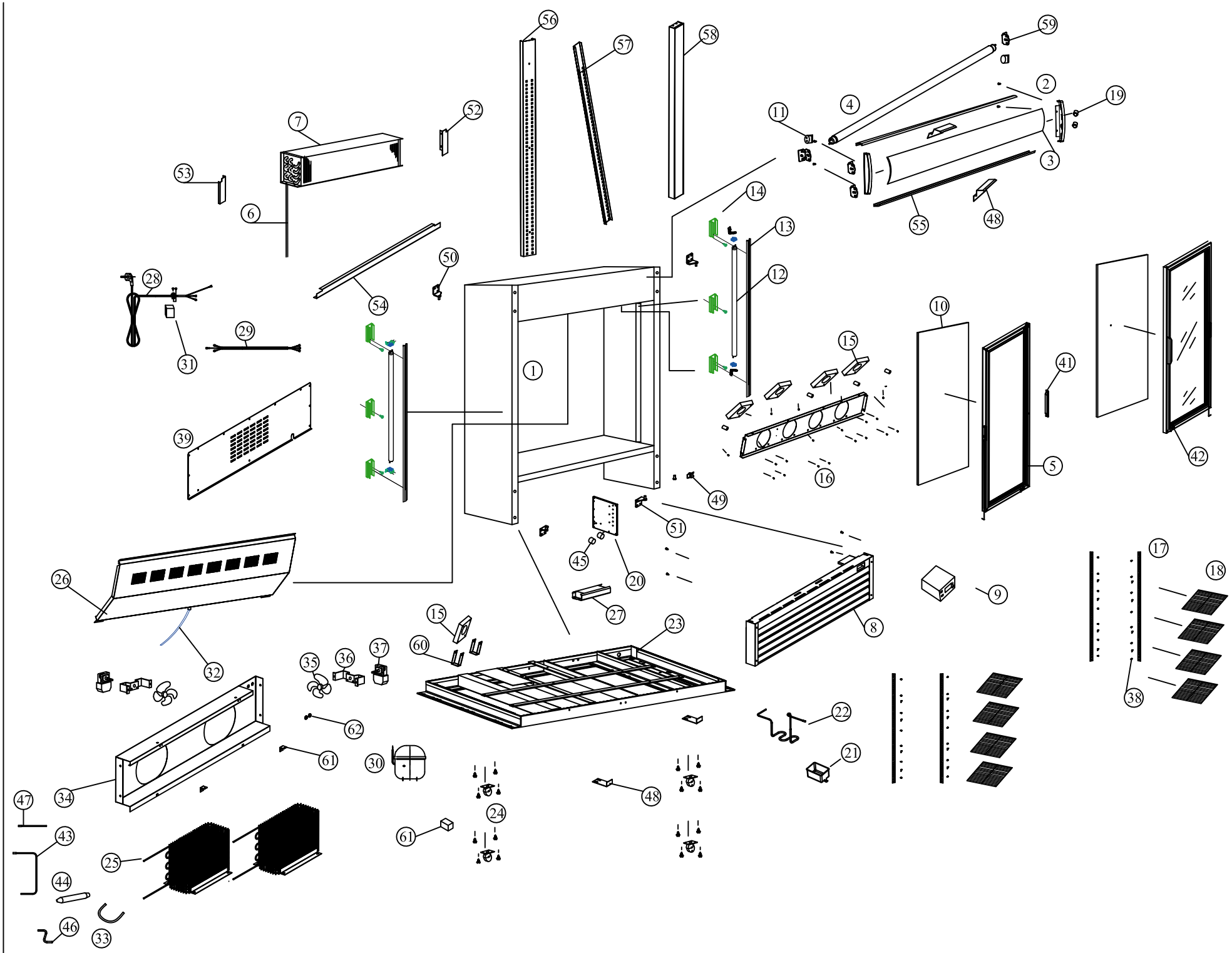
56
57
58
59
2
19
4
11
3
7
52
53
6
14
13
55
48
50
28
54
12
10
29
15
41
31
1
39
16
5
42
49
51
45
20
17
18
26
9
27
15
23
8
60
37
35
36
32
38
22
62
61
30
21
34
48
47
24
43
61
25
44
46
33